生産中止図面
２００９／０７

＜特殊内容＞
1.便器洗浄側の給水を再生水仕様としたもの。
　２系統給水方式

＊定格：AC100V-1381W 50/60Hz
・最低必要水圧0.05MPa(10.0L/min流動時)
　0.05MPa以下の水圧の場合、ウォシュレットの水勢が弱くなります。
　0.03MPa以下の水圧の場合、便器ボウル面の洗浄能力が弱くなります。
・最高水圧は0.75MPaです。
注1：左給水専用品です。
注2：75，100塩ビ管(VU，VP75・100)共用
　　塩ビ管の排水ソケットとの接合：床上60±5mm
＊窓枠などと便ふたの干渉にご注意ください。
　便ふたが当たって開ききらないことがあります。
＊給排水位置が適切でないと、止水栓が製品に干渉することがあります。

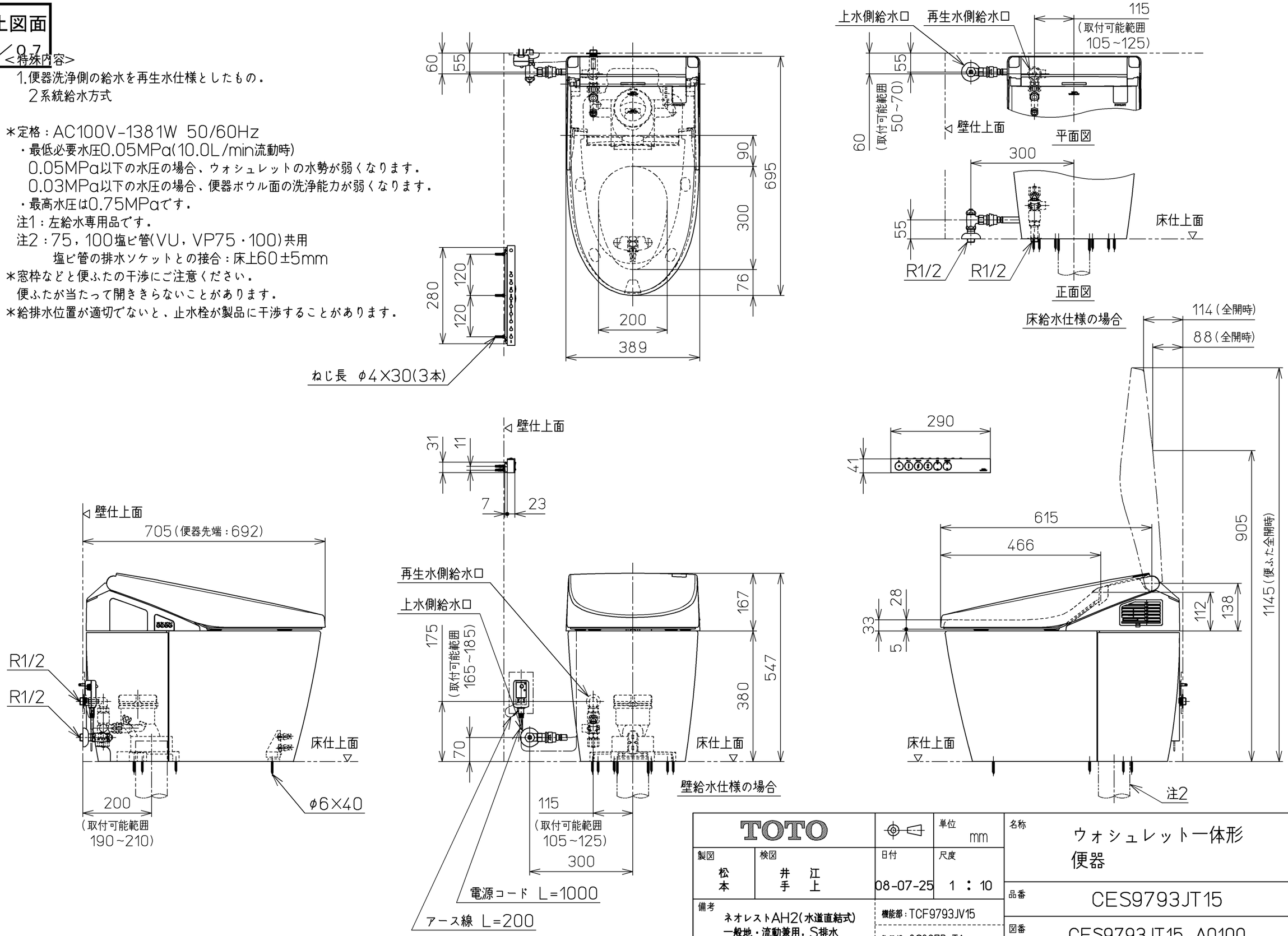

TOTO		単位 mm	名称 ウォシュレット一体形便器
製図 松本	検図 井江 手上	日付 08-07-25	尺度 1：10
備考 ネオレストAH2(水道直結式) 一般地・流動兼用，S排水		機能部：TCF9793JV15 / 陶器部：CS967B T1	品番 CES9793JT15
			図番 CES9793JT15_A0100
A3			ページNo. 1-1 (改)